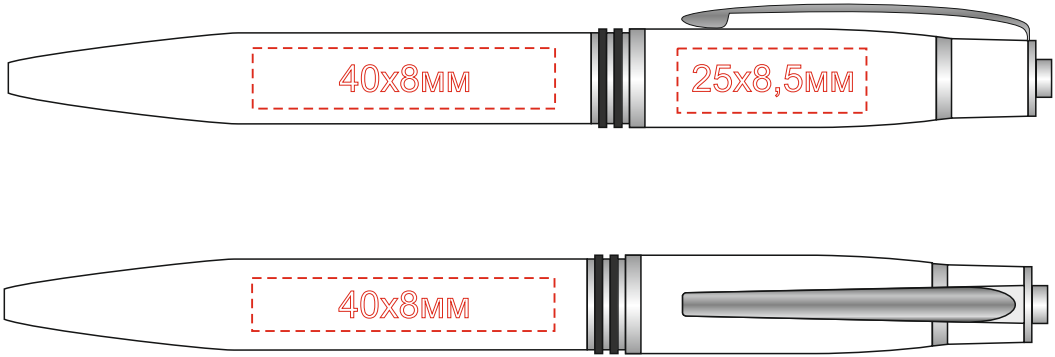Арт.11424...