print info

Print area: 396*105 mm
Fold size: 99*105 mm
Paper: 128 g / uncoated paper

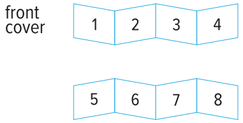

1

rombica

Chronos
ABD-003

БЕСПРОВОДНОЕ ЗАРЯДНОЕ УСТРОЙСТВО

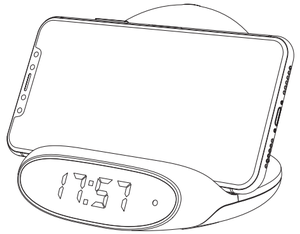

РУКОВОДСТВО ПОЛЬЗОВАТЕЛЯ

Благодарим Вас за покупку. Перед эксплуатацией устройства, прочтите это руководство и сохраните его для использования в дальнейшем.

2

ОБЩИЕ СВЕДЕНИЯ

1. LED-дисплей
2. Сенсорная кнопка «Включение/выключение»
3. Поверхность для беспроводной зарядки смартфона
4. LED-индикатор
5. Кнопка для настройки будильника
6. Кнопка увеличения значений
7. Кнопка уменьшения значений
8. Порт для зарядки других устройств USB Type-A
9. Порт питания USB Type-C
10. LED-подсветка

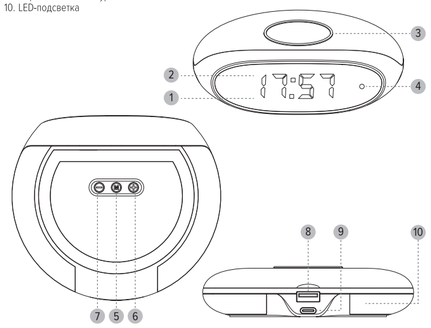

3

СПЕЦИФИКАЦИЯ

Беспроводная зарядка: 5/7,5/10/15 Вт
Рабочая дистанция беспроводной зарядки: до 5 мм
Питание: DC 5В / 2А; 9В / 2,2А (USB Type-C)
USB-выход: 5В / 1А
Размер: 122×108×29 мм.
LED-подсветка: белая
Комплектация: устройство, USB-кабель, руководство пользователя

Для режима быстрой зарядки (7,5/10/15 Вт) необходимо использовать адаптер питания Quick Charge 2.0/3.0 (в комплект не входит)

ТЕХНИЧЕСКИЕ ХАРАКТЕРИСТИКИ И ВНЕШНИЙ ВИД МОГУТ БЫТЬ ИЗМЕНЕНЫ БЕЗ ПРЕДВАРИТЕЛЬНОГО УВЕДОМЛЕНИЯ

ЭКСПЛУАТАЦИЯ УСТРОЙСТВА

ПОДКЛЮЧЕНИЕ К ЭЛЕКТРОСЕТИ

Подсоедините один конец кабеля USB Type-C (поставляемый в комплекте) к устройству, а другой к источнику питани USB Type-A. Дождитесь, когда на дисплее загорится световой индикатор (4). Также, при этом с обеих сторон загорится подсветка (10). Для включения/выключения подсветки необходимо произвести легкое касание по сенсорной кнопке (2), находящейся на LED-дисплее (1).

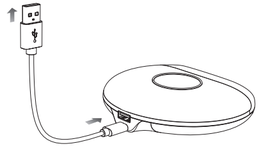

4

НАСТРОЙКА ТЕКУЩЕГО ВРЕМЕНИ

Для настройки текущего времени дважды нажмите кнопку «M» (5). Используйте кнопки «-» (7) и «+» (6) для настройки времени.

НАСТРОЙКА БУДИЛЬНИКА

Для настройки будильника нажмите кнопку «M» (5). Используйте кнопки «-»(7) и «+» (6) для настройки будильника. Нажмите любую кнопку чтобы остановить будильник.

ИСПОЛЬЗОВАНИЕ БЕСПРОВОДНОЙ ЗАРЯДКИ

Поместите устройство, поддерживающее стандарт Qi на поверхность для беспроводной зарядки (3). При использовании беспроводной зарядки следует соблюдать следующие правила:

- Заряжаемое устройство должно поддерживать беспроводную зарядку. Не кладите за зарядку устройства, не поддерживающие беспроводную зарядку;
- Катушка-приемник в заряжаемом устройстве должна находиться строго над поверхностью для беспроводной зарядки (3), при смещенном положении катушки-приемника зарядка будет производиться меньшей мощностью или не будет производиться вовсе. Уточняйте положение катушки-приемника в вашем устройстве у его производителя;
- Зарядка может производиться как в горизонтальном, так и в вертикальном положениях (А, Б, В).

5

УСЛОВИЯ ХРАНЕНИЯ

Храните в сухом, хорошо проветриваемом помещении, вдали от нагревательных приборов и прямых солнечных лучей. Храните устройство в недоступном для детей месте. Не кусайте и не облизывайте устройство, это может привести к повреждению или взрыву устройства. Данное устройство не должно использоваться маленькими детьми или лицами с ограниченными возможностями без наблюдения ответственного лица, гарантирующего безопасное использование устройства. Следите за маленькими детьми, чтобы они не играли с устройством.

Не утилизируйте электрические устройства в неотсортированные городские отходы, используйте отдельные пункты сбора отходов. Обратитесь к местным органам власти за информацией, касающейся доступных систем сбора отходов. Если электронные устройства выбрасываются на городскую свалку, вредные вещества могут попасть в подземные воды и в пищевую цепь, нанося вред здоровью и благополучию.

ИНСТРУКЦИИ ПО ТЕХНИКЕ БЕЗОПАСНОСТИ

1. Используйте для питания только адаптеры (или другие устройства), характеристики которых соответствуют указанным в спецификации.
2. При отключении кабеля питания никогда не тяните за шнур, держитесь за штекер.
3. Не храните и не используйте беспроводное З/У рядом с источниками тепла и легковоспламеняющимися предметами, при повышенной или пониженной температуре. Зарядка может производиться только под наблюдением взрослого. Рекомендуется использовать устройство при температуре от 5 до 35 °С.
4. Не подвергайте беспроводное З/У ударам и механическим воздействиям. Не пытайтесь самостоятельно разбирать, ремонтировать и модифицировать устройство. Любые изменения в его конструкции влекут за собой прекращение действия гарантии производителя. Если устройству требуется обслуживание, обратитесь в сервисный центр.
5. Беспроводное З/У следует защищать от сырости, дождя, пыли и грязи. Не допускайте попадания влаги в устройство, не погружайте его в жидкость.
6. Храните устройство в недоступном для детей месте. Не кусайте и не облизывайте устройство, это может привести к повреждению устройства. Данное устройство не должно использоваться маленькими детьми или лицами с ограниченными возможностями без наблюдения ответственного лица, гарантирующего безопасное использование устройства. Следите за маленькими детьми, чтобы они не играли с устройством.
7. Не вставляйте посторонние предметы в разъем питания беспроводного З/У.
8. Используйте для очистки сухую мягкую безворсовую ткань. Запрещается использовать для этой цели какие-либо моющие или чистящие жидкости.

6

9. Не заряжайте при помощи беспроводного З/У устройства, не предназначенные для беспроводной зарядки по стандарту Qi, неподходящие по характеристикам, а также устройства с повреждениями, требующие обслуживания, например, с неисправным встроенным аккумулятором.
10. Беспроводное З/У не предназначено для использования в коммерческих целях.
11. Воздействие магнитных полей, создаваемых беспроводным З/У может привести к повреждению карт с магнитной полосой, например, банковские карты. Для предотвращения размагничивания не размещайте карты с магнитной полосой в непосредственной близости с беспроводным З/У.
12. Не кладите не подключенный к персональному устройству адаптер, изготовленный по стандарту Qi, например, чехол/крышка со встроенным беспроводным приемником на включенное беспроводное З/У. Не кладите металлические предметы на работающее беспроводное З/У. Это может привести к сбоям в работе устройства, а также вызвать перегрев беспроводного З/У и стать причиной пожара.
13. Чтобы гарантировать достаточную вентиляцию и нормальную работу устройства, никогда не накрывайте работающее устройство тканью или другим материалом, так как недостаточная вентиляция может вызвать перегрев и/или сокращение срока службы изделия.
14. В случае перегрева беспроводного З/У сделайте перерыв в использовании.
15. При использовании беспроводного зарядного устройства в местах со слабым сигналом сотовой сети прием от нее может быть утерян.
16. Если персональное устройство поддерживает проводную зарядку, то перед зарядкой его от беспроводного З/У отключите от персонального устройства все провода.

Назначение товара: беспроводное зарядное устройство.
Устройство не предназначено для использования в коммерческих целях. Используется для зарядки внешних устройств посредством индукционной передачи энергии. Перед транспортировкой обратитесь к местным органам власти/перевозчику для уточнения правил и условий перевозки.

Товарный знак / торговая марка: rombica.
Адрес пр-ва: «Аймьюз Технолоджи Лимитед», РМ 886, Жин Да Билдинг, Сайенс & Технолоджи Парк, Наншан Дистрикт, Шеньчжень, Китай. Импортер: ООО «ДИХАУС». Адрес: Россия, 111250, г. Москва, пр-д завода «Серп и Молот», д.6, к.1. info@dl-house.ru
Претензии от покупателей принимает ИМПОРТЕР.
Техническая поддержка: support@rombica.ru.
Дата производства товара определяется по серийному номеру товара: 4 и 5 символы серийного номера обозначают месяц производства, 6 и 7 символы – год производства соответственно.
Серийный номер нанесен на упаковку и устройство. Срок гарантии: 12 месяцев.
Срок службы: 24 месяца. Разработка и дизайн: Сингапур. Произведено: Китай.

ЕАС

7

УСЛОВИЯ ГАРАНТИЙНЫХ ОБЯЗАТЕЛЬСТВ

1. Гарантийные обязательства распространяются на изделия, приобретенные в РФ.
2. Гарантийные обязательства не распространяются на принадлежности, входящие в комплектность товара, если их замена не связана с разборкой изделия: элементы питания, кабели, переходники, адаптеры, чехлы, ремни, документацию.
3. Изготовитель не несет гарантийные обязательства в следующих случаях: если изделие использовалось для осуществления предпринимательской деятельности, а так же в иных целях, не соответствующих его прямому назначению; нарушения правил и условий эксплуатации, установки изделия, изложенных в Руководстве Пользователя и другой документации; если изделие имеет следы попыток неквалифицированного ремонта; если дефект вызван изменением конструкции или схемы изделия, подключением внешних устройств, не предусмотренных изготовителем; если обнаружены механические повреждения, возникшие после передачи изделия потребителю; повреждения, вызванные воздействием влаги, высоких или низких температур, коррозией, окислением, попаданием внутрь изделия посторонних предметов, веществ, жидкостей, насекомых или животных.
4. Производитель не несет ответственность за возможный вред изделия, прямо или косвенного нанесенный людям, домашним животным, имуществу в случае, если это произошло в результате несоблюдения правил и условий эксплуатации, установки изделия; умышленных или неосторожных действий покупателя (потребителя) и/или третьих лиц. Также, не несет ответственность за возможный вред, прямо или косвенно нанесенный изделием соответствующего назначения, в результате потери, повреждения или изменения данных и информации.

ОБЛАСТЬ ДЕЙСТВИЯ ГАРАНТИИ – РОССИЙСКАЯ ФЕДЕРАЦИЯ
СРОК ГАРАНТИИ – 12 МЕСЯЦЕВ С ДАТЫ ПРОДАЖИ
СРОК СЛУЖБЫ – 24 МЕСЯЦА

При невозможности достоверно установить дату продажи, срок гарантии исчисляется с даты изготовления изделия и составляет 18 месяцев. Дата производства товара определяется по серийному номеру товара, четвертая и пятая цифры серийного номера обозначают месяц производства, шестая и седьмая цифры серийного номера обозначают год производства, соответственно. Серийный номер нанесен на упаковку. Информацию о работе технической службы и гарантийным вопросам можно узнать по электронной почте: support@rombica.ru. Полный список адресов технических центров. Производителя, уполномоченных осуществлять сервисное обслуживание, представлен на сайте: www.rombica.ru

8

Изделие

Модель

Дата продажи

Серийный номер

Печать продавца

Настоящим утверждаю проверку работоспособности и покупку полностью исправного изделия, указанного выше, в полной комплектации с инструкцией по эксплуатации на русском языке. Изделие осмотрено и проверено в моем присутствии, видимых повреждений не имеет. Со всеми техническими характеристиками, функциональными возможностями и правилами эксплуатации ознакомлен(а). С нижеизложенными условиями гарантии согласен(а)

ФИО Покупателя, подпись

СВЕДЕНИЯ О РЕМОНТАХ

№	дата	код ремонта	сервис	мастер	клиент