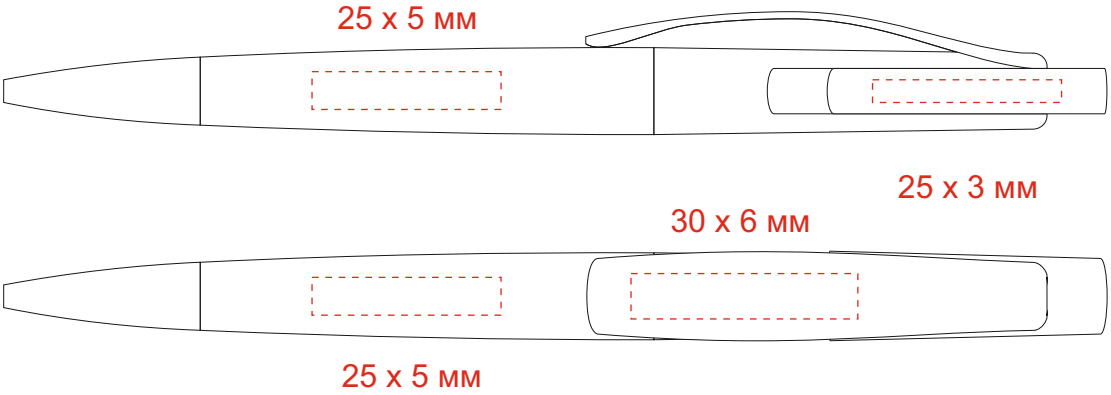ds 2 pff